スプリングプランジャー FST-LOCK-HD

ストローク 50 mm、100 mm

UNIVERSAL AUTOMOTIVE

スプリングプランジャー FST-LOCK-HD

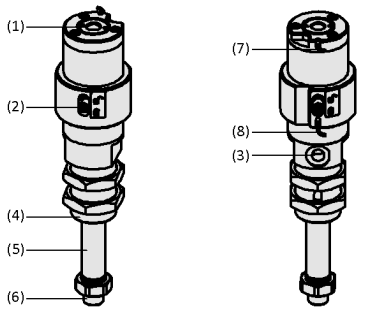

システムデザイン スプリングプランジャー FST-LOCK-HD

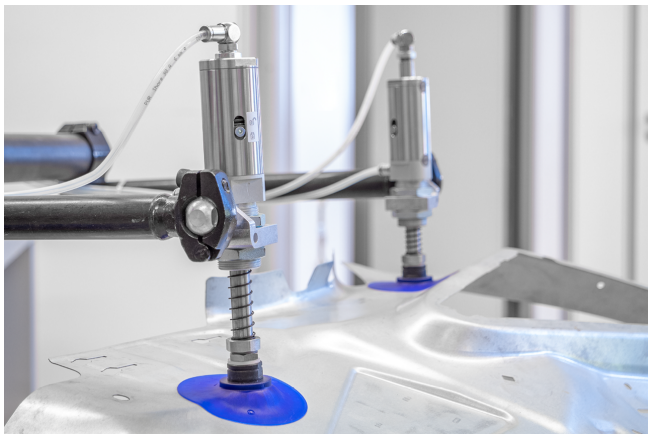

ストロークを任意の位置で固定 (維持) 可能なため、凹凸形状のワークに最適

業界特有のアプリケーションへの適合性

アプリケーション

- 3D形状のワークをはじめ、あらゆるワーク形状に汎用的かつ容易に対応でき、同一ハンドによる多品種搬送が可能
- 滑らか動きとストローク固定が可能な設計のため、厳しい使用条件下でも信頼性の高い動作を実現
- 湾曲した薄鋼版など高さの異なるワークを扱うための、特別なスライドベアリングとスプリングによるスプリングプランジャー
- 吸着時の衝撃を吸収するため、繊細なワークの吸着時のバッファとして有効
- 動きが激しく、短いサイクルタイムの搬送に適した高耐久仕様

デザイン

- 装置側 接続口 (1)
- ストロークの状態 (固定・可動) を確認するためのウィンドウ (2)
- 圧縮エア接続口 (3)
- 収縮時にバネをカバーするスライドスリーブ (4)
- スプリング (5) と真空パッド接続口 (6)
- (センサ付きタイプ FST-LOCK-HD-SEP) 出力する ストローク原点位置 (7) と ストローク固定位置 (8)

製品特徴

- ストロークを任意の位置で固定可能なため、あらゆるワーク形状に汎用的かつ容易に対応可能
- ストロークの可動・固定の切替時のみ圧縮エアを使用し、搬送中 (ストローク固定中) は給気が不要なため、停電時もストロークの位置が維持されワークの落下を防止
- 収縮時にバネを保護する「スライドスリーブ」が一体化し、バネ間への異物の挟み込みやバネの破損を抑制
- 搬送時に自重によるワークのたわみや変形を抑え、ワーク形状を維持できるためリリース時の位置決め精度が向上
- 幅広い真空パッドに取付可能

© J. Schmalz GmbH / 技術的な変更がある場合がございます / 上で生成された 20.12.2023

シュマルツに連絡してください。 Schmalz K.K / 〒224-0027 横浜市都筑区大棚町3001-7/ +81 45 565-5150 / schmalz@schmalz.co.jp

スプリングプランジャー FST-LOCK-HD

ストローク 50 mm、100 mm

発注コード スプリングプランジャー FST-LOCK-HD

FST-LOCK-HD	–	G1/4-AG	–	50	–	NC	–	AB
1		2		3		4		5

1 – 製品仕様

タイプ	種類
FST-LOCK-HD	ストローク固定可能・高耐久

2 – 真空パッド接続口

タイプ	種類
G1/4-AG	平行G1/4オネジ
G3/8-AG	平行G3/8オネジ

3 – プランジャーストローク

タイプ	サイズ
(例) 50	50 mm

4 – 作動

タイプ	圧縮エアによる制御
NC	エア供給: ストローク可動、排気: 固定

5 – 製品仕様

タイプ	種類
AB	スライドスリーブ付き

スプリングプランジャー FST-LOCK-HDはすぐに接続可能な製品として納品されます。

発注データ スプリングプランジャー FST-LOCK-HD

型式*				プランジャーストローク（mm）: 50	100
FST-LOCK-HD	G1/4-AG	-	AB	10.01.02.01535	10.01.02.01629
FST-LOCK-HD	G1/4-AG	SFP	VG	10.01.02.01730	10.01.02.01798
FST-LOCK-HD	G3/8-AG	-	AB	10.01.02.01628	10.01.02.01633

*推奨:連続運転での耐用年数を延ばすために、スライドストロークが最大にならないようにしてください。

発注データ スペアパーツ スプリングプランジャー FST-LOCK-HD

型式		近接スイッチ	止めネジ
FST-LOCK-HD	SFP	21.01.09.00127	20.05.07.00025

発注データ アクセサリ スプリングプランジャー FST-LOCK-HD

アクセサリ		製品コード
ワンタッチホースコネクタ、ストレート	STV-GE G1/8-AG 6	10.08.02.00204
ワンタッチホースコネクタ (L字型)	STV-W G1/8-AG 6	10.08.02.00158
真空ホース (メートル)	VSL 6-4 PU MI-TR	10.07.09.00002
ホルダー ツーリング スプリング プランジャー	HT-FST A3 42 M30x1.5	10.07.06.00472
ホルダー ツーリング スプリング プランジャー	HT-FST A5 42 M30x1.5	10.07.06.00473

シュマルツに連絡してください。 Schmalz K.K / 〒224-0027 横浜市都筑区大棚町3001-7/ +81 45 565-5150 / schmalz@schmalz.co.jp

スプリングプランジャー FST-LOCK-HD

ストローク 50 mm、100 mm

テクニカルデータ スプリングプランジャー FST-LOCK-HD

型式	バネ定数 [N/mm]	初期バネ力 [N]	中心バネ力 [N]*	垂直方向の負荷 (最大) [N]**	水平負荷 [N]***	Anzugsdrehmoment (max) [Nm]	本体質量 [g]	作動温度 [°C]
FST-LOCK-HD G1/4-AG 50 NC AB	0.453	1.40	12.8	1500	300	50	735	0 ~ 80 °C
FST-LOCK-HD G1/4-AG 50 NC VG SFP	0.453	1.40	12.8	1500	300	50	995	0 ~ 50 °C
FST-LOCK-HD G3/8-AG 50 NC AB	0.453	1.40	12.8	1500	300	50	735	0 ~ 80 °C
FST-LOCK-HD G1/4-AG 100 NC AB	0.328	3.28	19.7	1500	150	50	895	0 ~ 80 °C
FST-LOCK-HD G1/4-AG 100 NC VG SFP	0.328	3.28	19.7	1500	150	50	1070	0 ~ 50 °C
FST-LOCK-HD G3/8-AG 100 NC AB	0.328	3.28	19.7	1500	150	50	895	0 ~ 80 °C

*ストロークが50%の時の値です。

**最大静荷重

***水平荷重の仕様は、スプリングを伸ばしたプランジャーの下端を指します。それは最大静荷重であり、水平位置での圧縮・伸長過程に影響を与えます。

シュマルツに連絡してください。 Schmalz K.K / 〒224-0027 横浜市都筑区大棚町3001-7/ +81 45 565-5150 / schmalz@schmalz.co.jp

スプリングプランジャー FST-LOCK-HD

ストローク 50 mm、100 mm

デザインデータ スプリングプランジャー FST-LOCK-HD

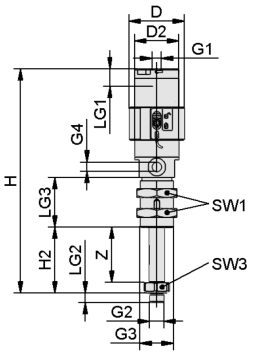

FST-LOCK-HD-SFP

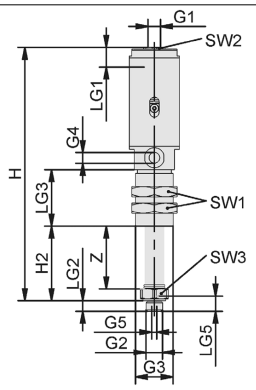

FST-LOCK-HD

シュマルツに連絡してください。 Schmalz K.K / 〒224-0027 横浜市都筑区大棚町3001-7/ +81 45 565-5150 / schmalz@schmalz.co.jp

スプリングプランジャー FST-LOCK-HD

ストローク 50 mm、100 mm

デザインデータ スプリングプランジャー FST-LOCK-HD

型式	D [mm]	D2 [mm]	G1	G2	G3	G4	H [mm]	H2 [mm]	LG1 [mm]	LG2 [mm]	LG3 [mm]	SW1 [mm]	SW2 [mm]	SW3 [mm]	Z（ストローク）[mm]
FST-LOCK-HD G1/4-AG 50 NC AB	-	-	G1/8-F	G1/4"-M	M30x1.5-M	G1/8-F	202.0	59.3	12	8.5	45	36	17	22	50
FST-LOCK-HD G1/4-AG 50 NC VG SFP	50	40	G1/8-F	G1/4-M	M30x1.5-M	G1/8-F	202.3	59.3	12	8.5	45	36	-	22	50
FST-LOCK-HD G3/8-AG 50 NC AB	-	-	G1/8-F	G3/8-M	M30x1.5-M	G1/8-F	202.8	59.8	12	8.0	45	36	17	22	50
FST-LOCK-HD G1/4-AG 100 NC AB	-	-	G1/8-F	G1/4"-M	M30x1.5-M	G1/8-F	267.3	109.3	12	8.5	60	36	17	22	100
FST-LOCK-HD G1/4-AG 100 NC VG SFP	50	40	G1/8-F	G1/4-M	M30x1.5-M	G1/8-F	267.3	109.3	12	8.5	60	36	-	22	100
FST-LOCK-HD G3/8-AG 100 NC AB	-	-	G1/8-F	G3/8-M	M30x1.5-M	G1/8-F	267.8	109.8	12	8.0	60	36	17	22	100

シュマルツに連絡してください。 Schmalz K.K / 〒224-0027 横浜市都筑区大棚町3001-7/ +81 45 565-5150 / schmalz@schmalz.co.jp